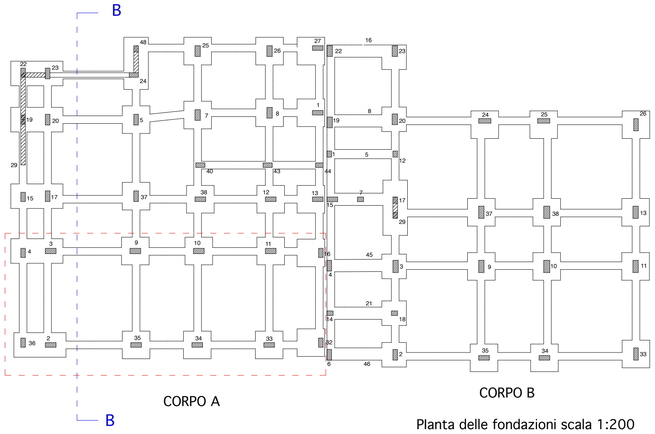

Planta delle fondazioni scala 1:200

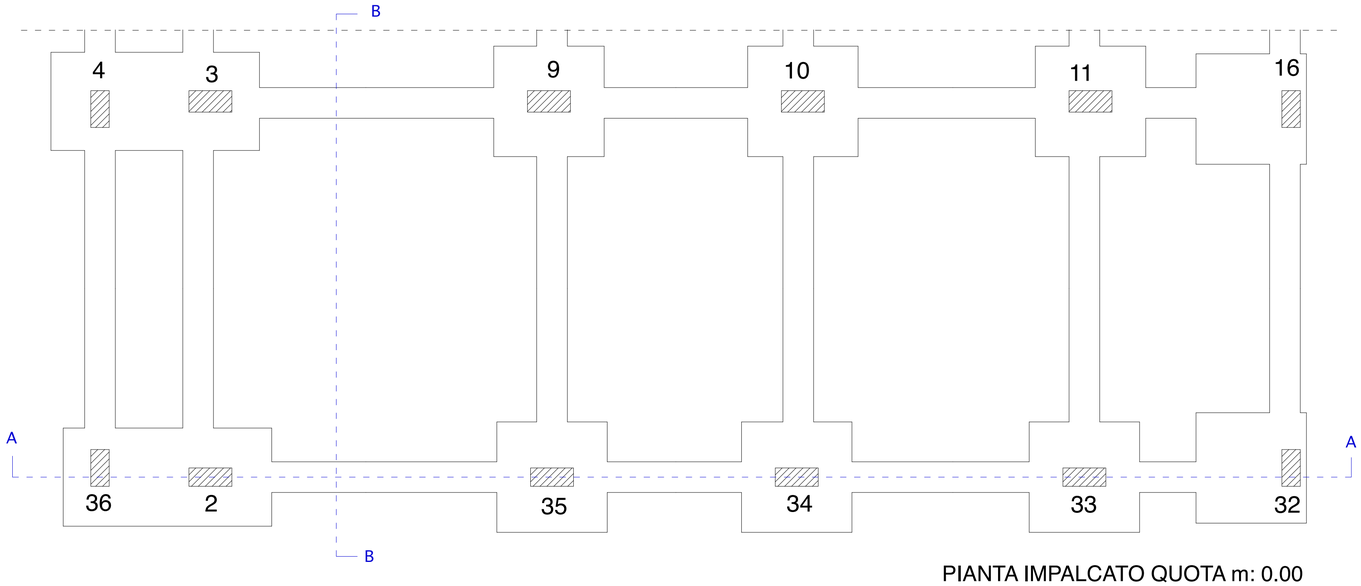

PIANTA IMPALCATO QUOTA m: 0.00
Corpo A

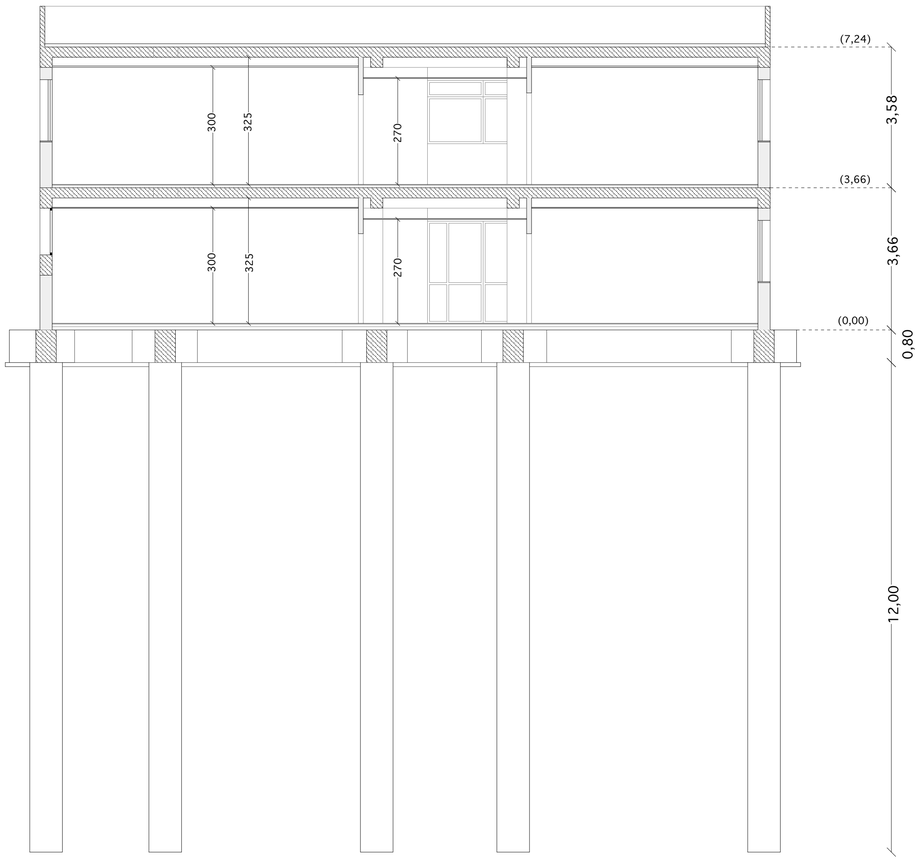

Corpo A sezione B-B
scala 1:75

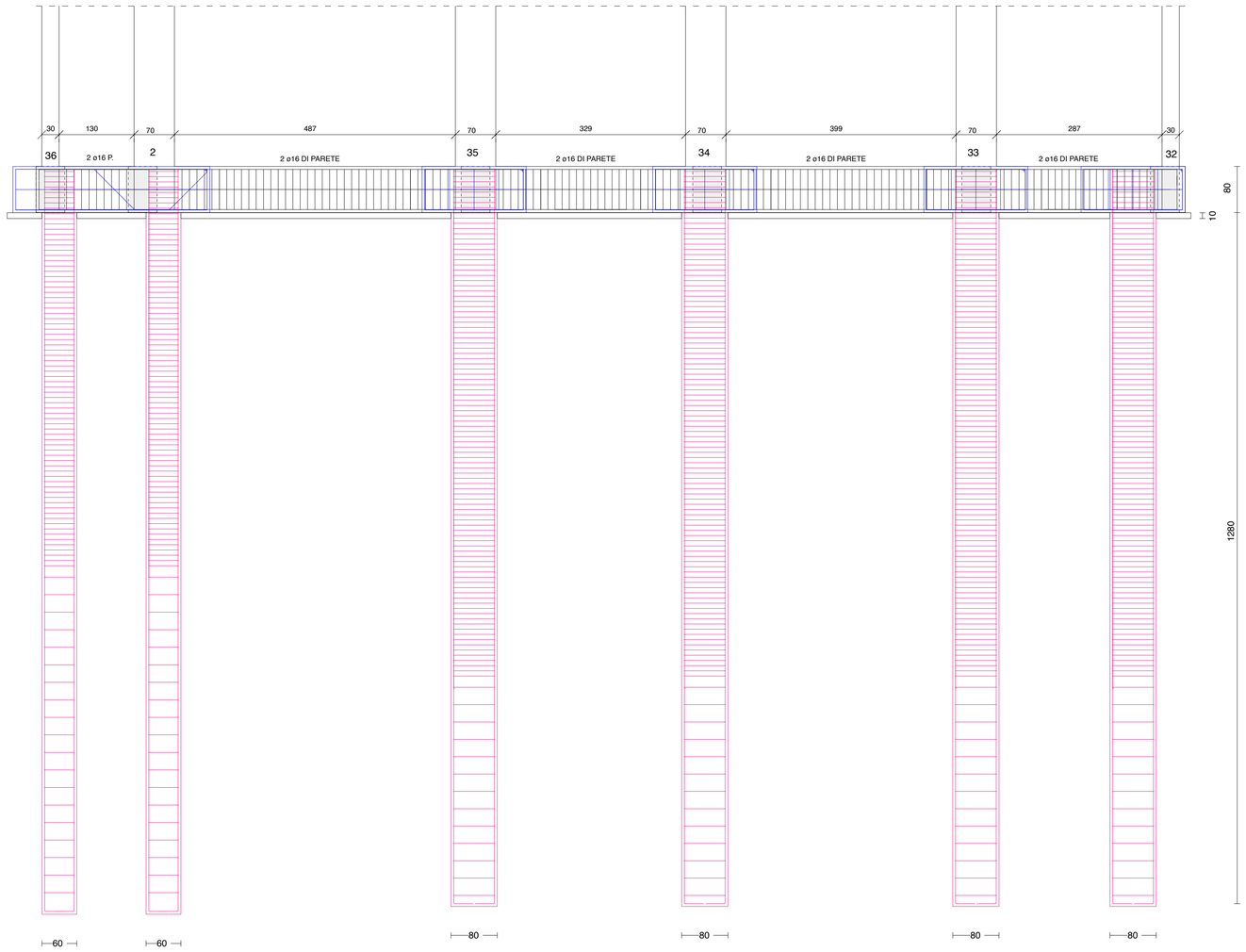

Sezione A-A

COMUNE DI RADDUSA

CITTA' METROPOLITANA DI CATANIA

Settore dei Servizi Tecnici

LAVORI DI COSTRUZIONE DELLA NUOVA SCUOLA ELEMENTARE
NEL COMPARTO SCOLASTICO DI VIA ASILO NIDO

PROGETTO ESECUTIVO

ESECUTIVI STRUTTURALI

Elaborato: Particolari costruttivi

scala 1:25

progetto U.T.C.
Dott. Arch. Liborio Pavone

il R.U.P.
Geom. Antonino Cicero

RADDUSA
settembre/2019

tavola

3.31

Cls. C25/30 - Acciaio B450C